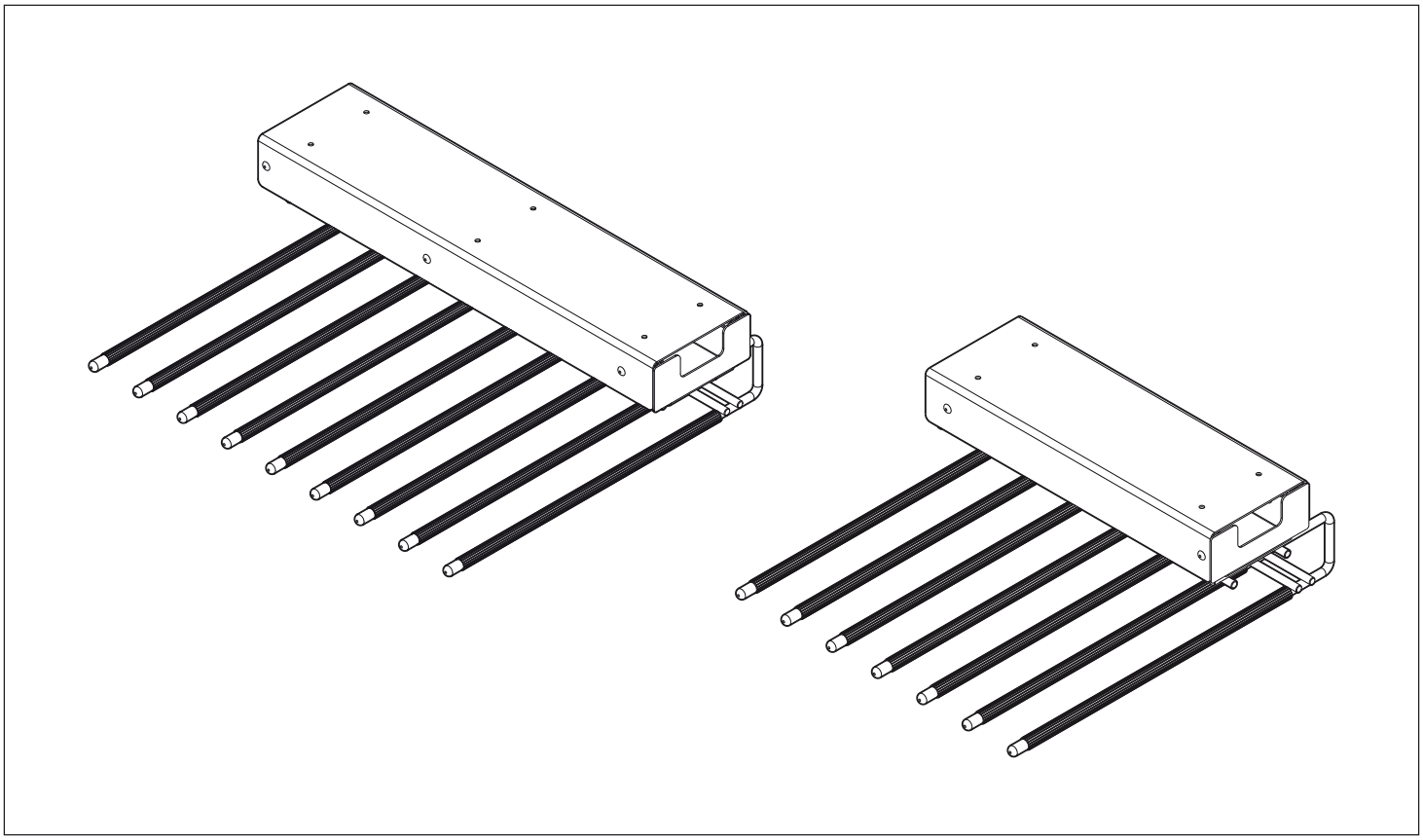

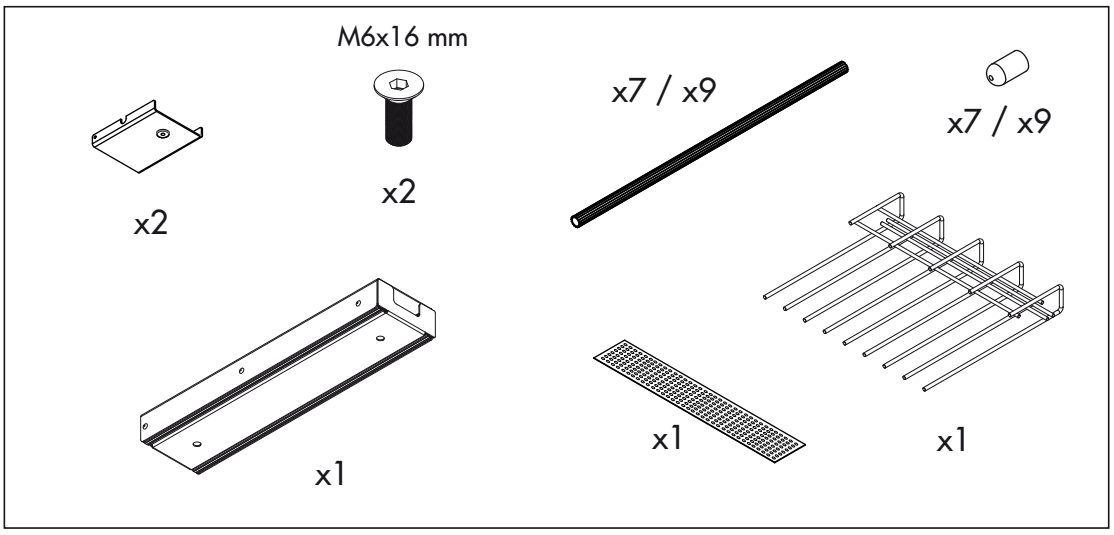
M6x16 mm
x2
x2
x7 / x9
x7 / x9
x1
x1
x1

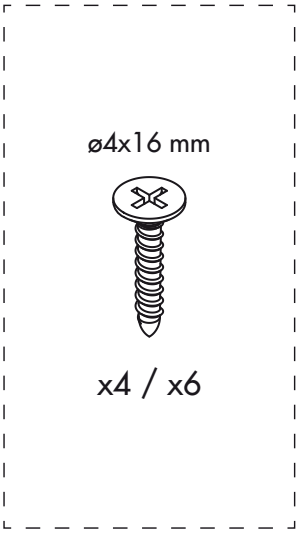
ø4x16 mm
x4 / x6

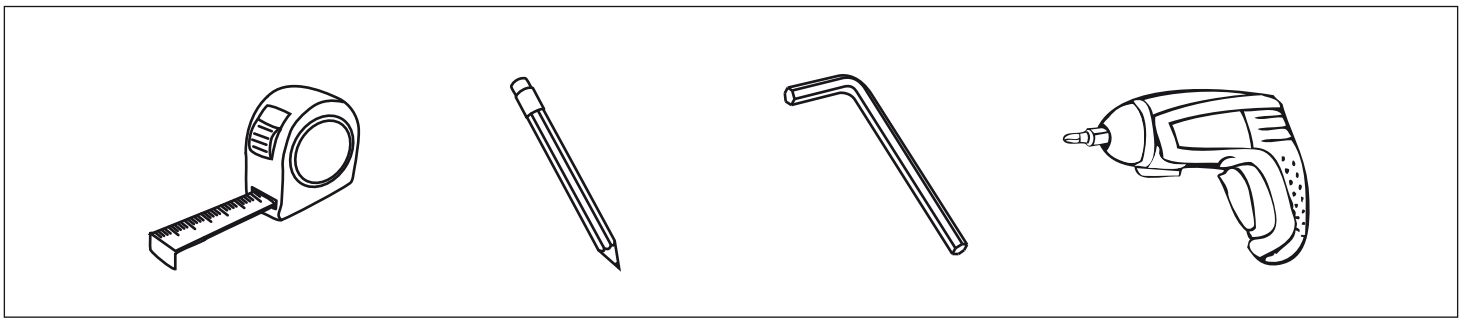

1

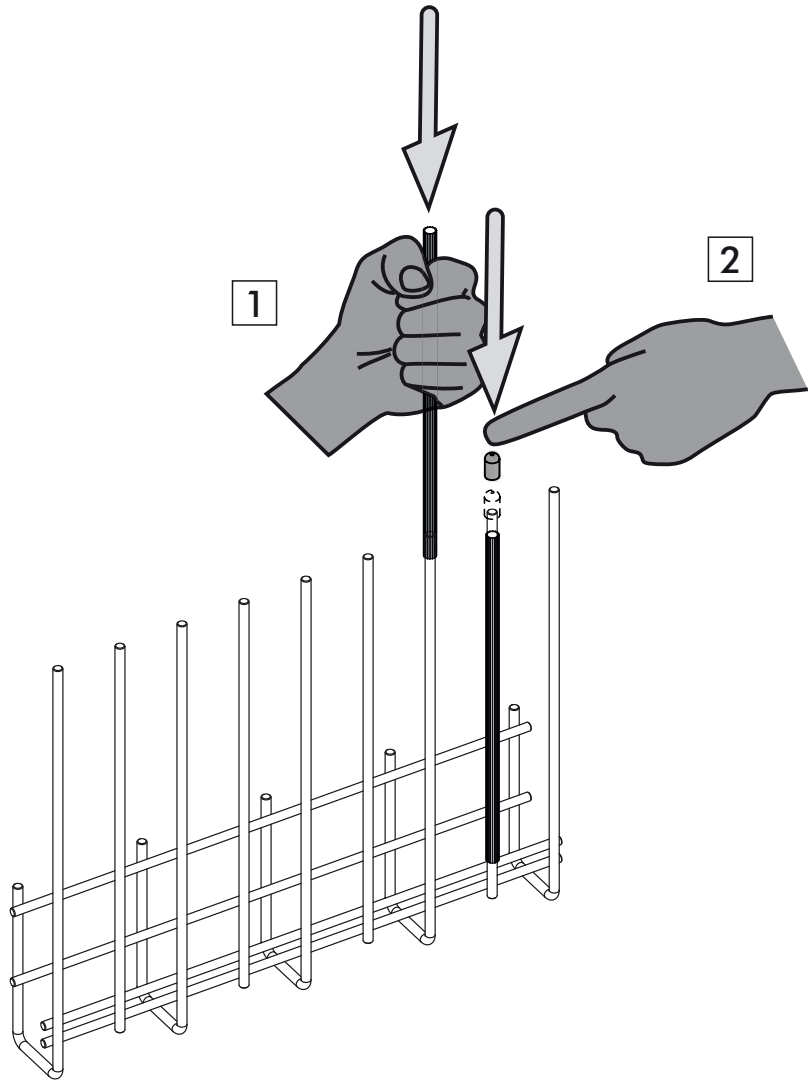

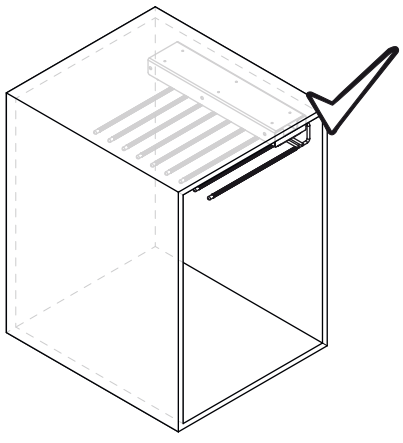

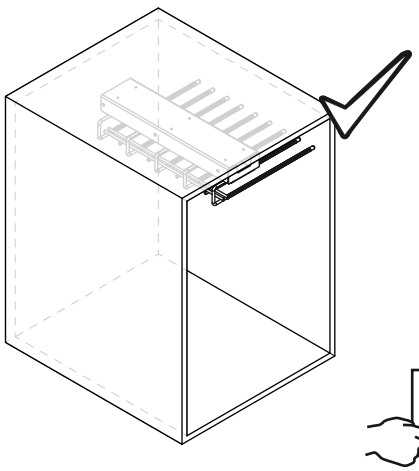

Unidades en milímetros | Units in millimeters | Unités en millimètres

2

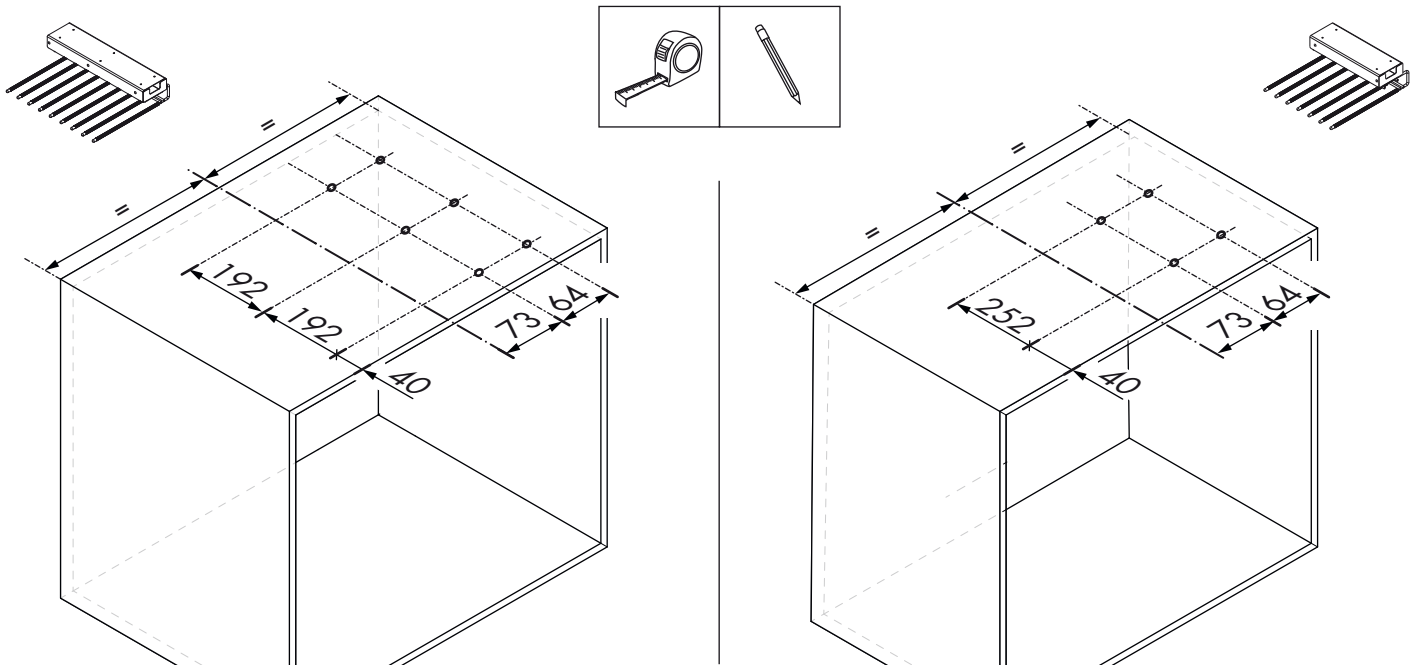

3

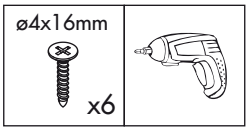

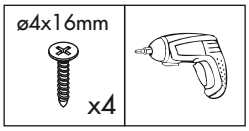

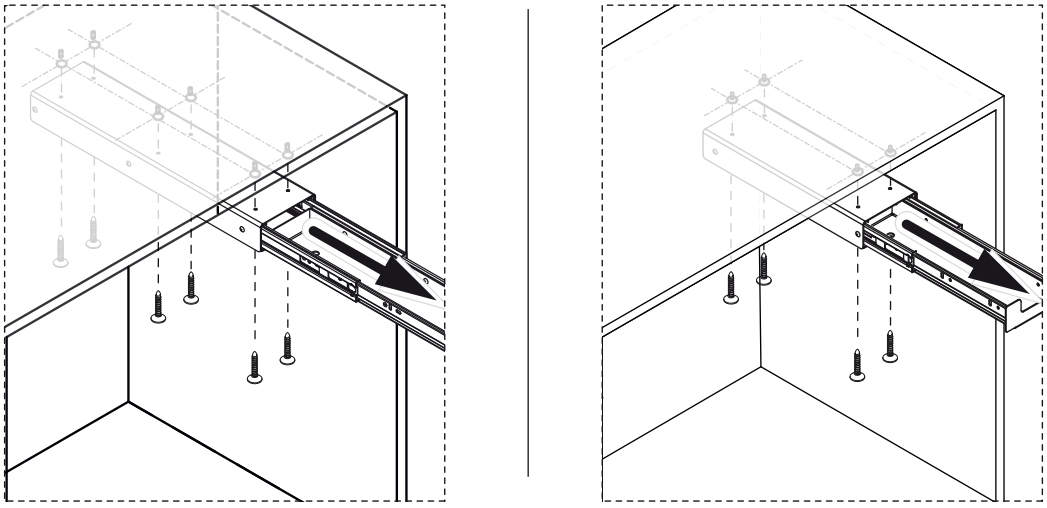

4

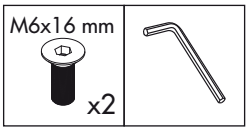

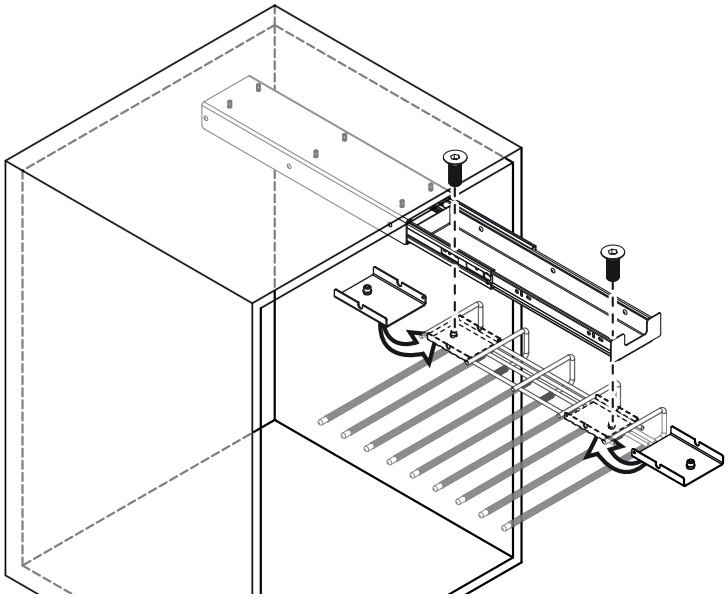

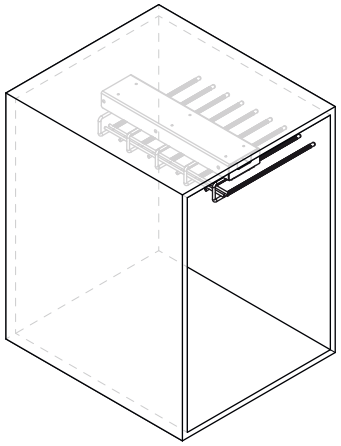

2

Unidades en milímetros | Units in millimeters | Unités en millimètres

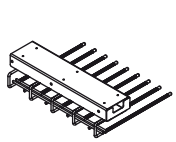

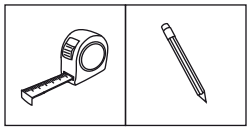

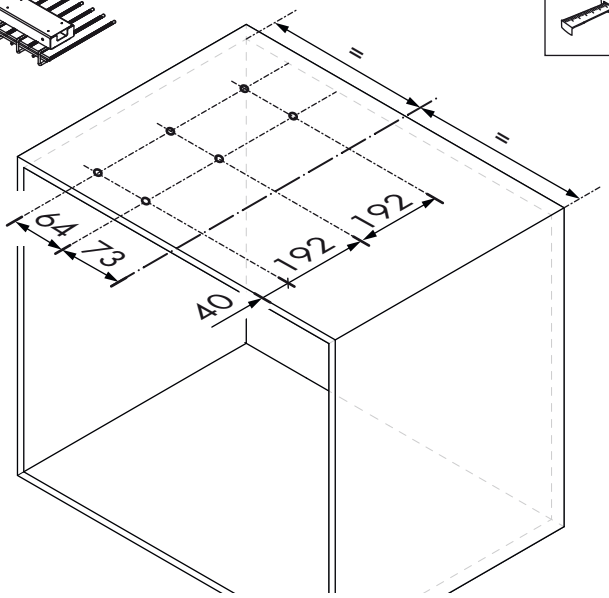

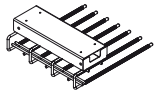

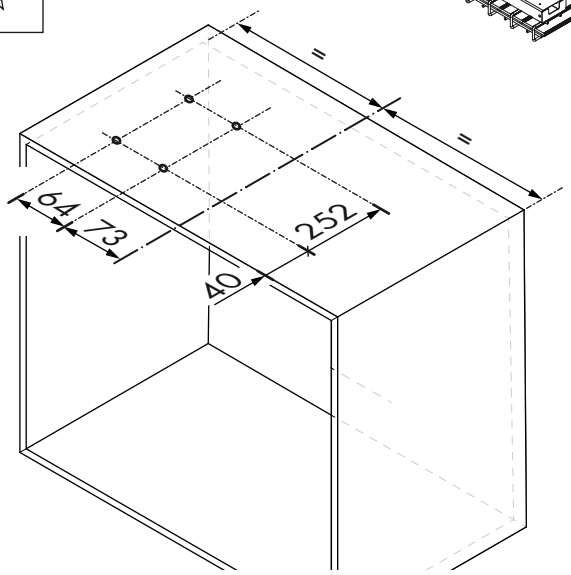

3

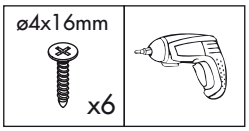

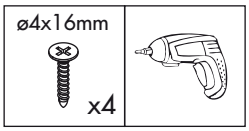

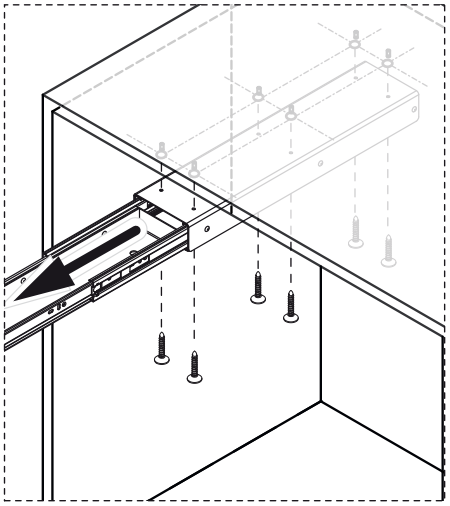

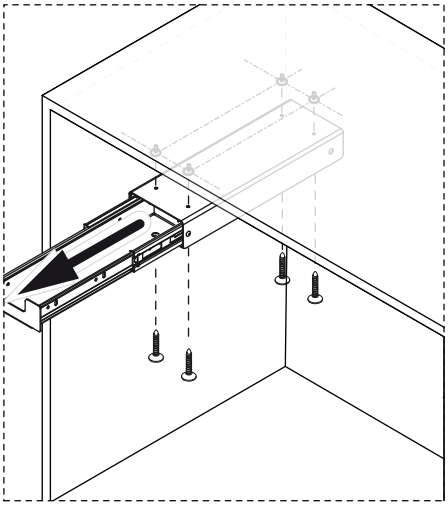

4

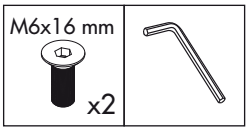

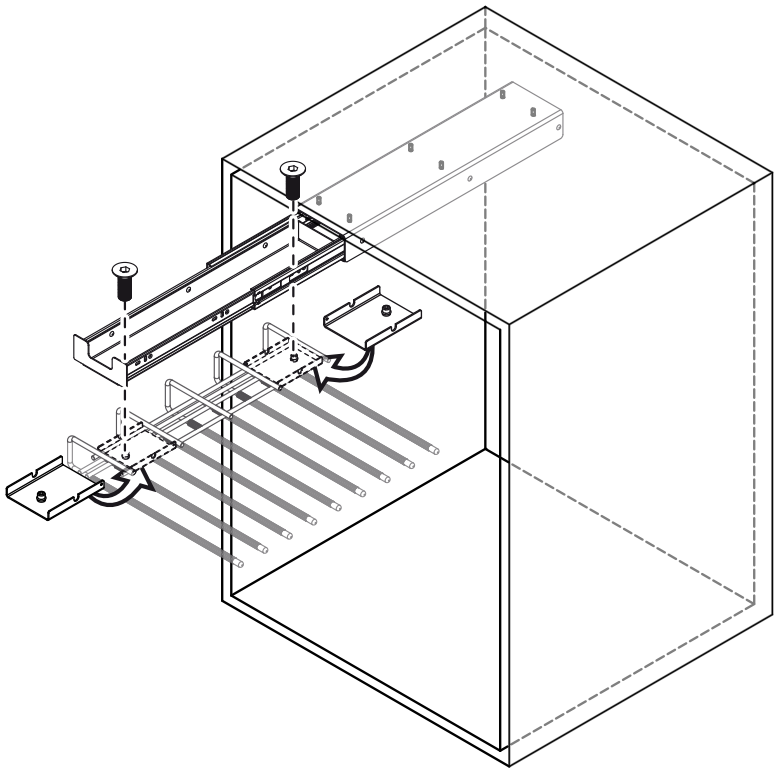

5

